190707

HANDSKFACKS BELYSNING

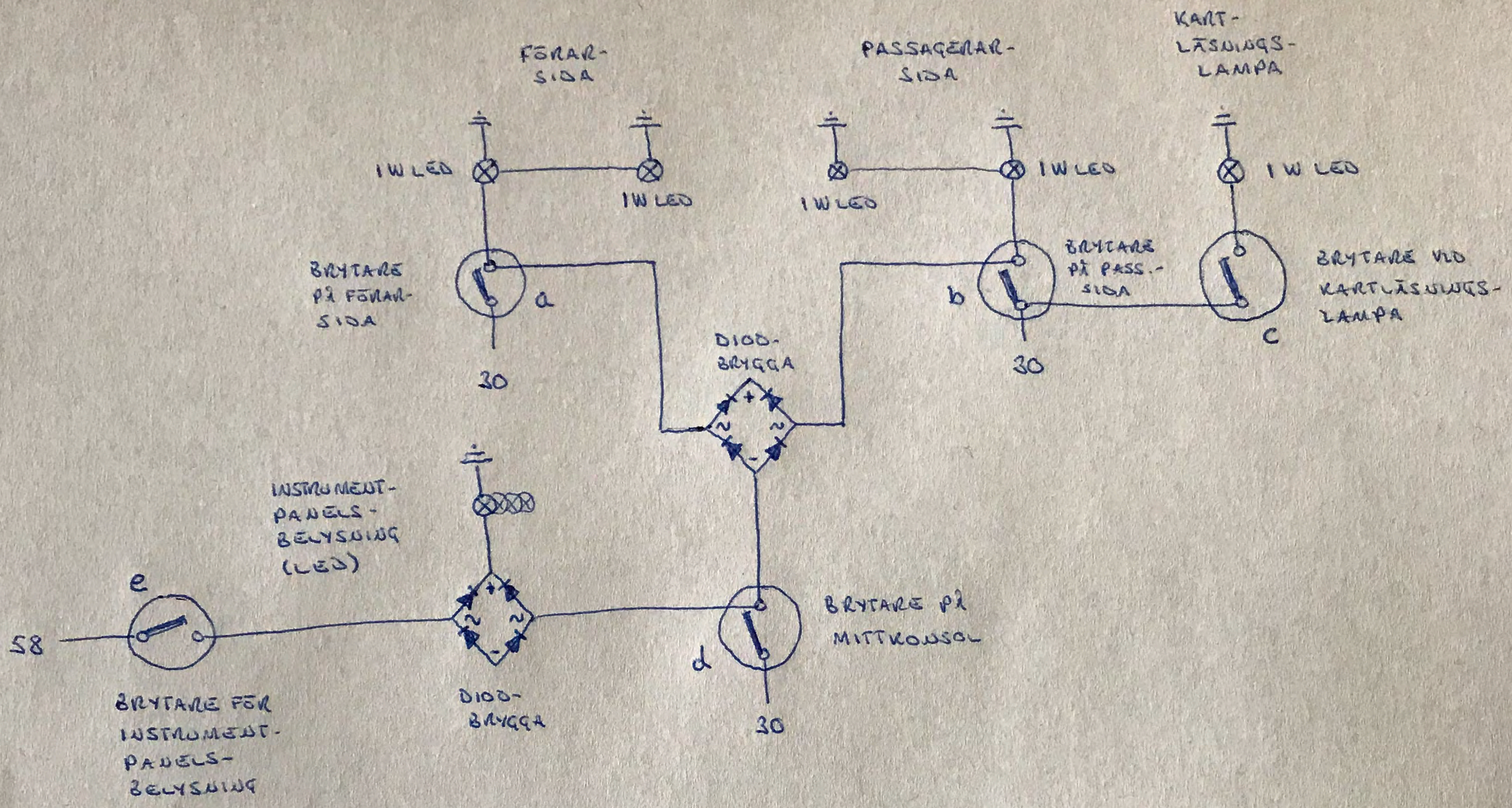

BOSCH: 30 = BATTERI, PLUS (DIREKTANSL.)

58 = INSTRUMENTPANELS BELYSNING FRÅN LJUSREGLAGE

a - FÖRARSIDAN TÄND

b - PASSAGERARSIDAN TÄND

c - BÅDA SIDOR PLUS INSTRUMENTPANELEN TÄNDA

d - KARTLÄSNINGSLAMPA TÄND

e - INSTRUMENTPANELEN TÄND